PIANTA
Scala 1:50

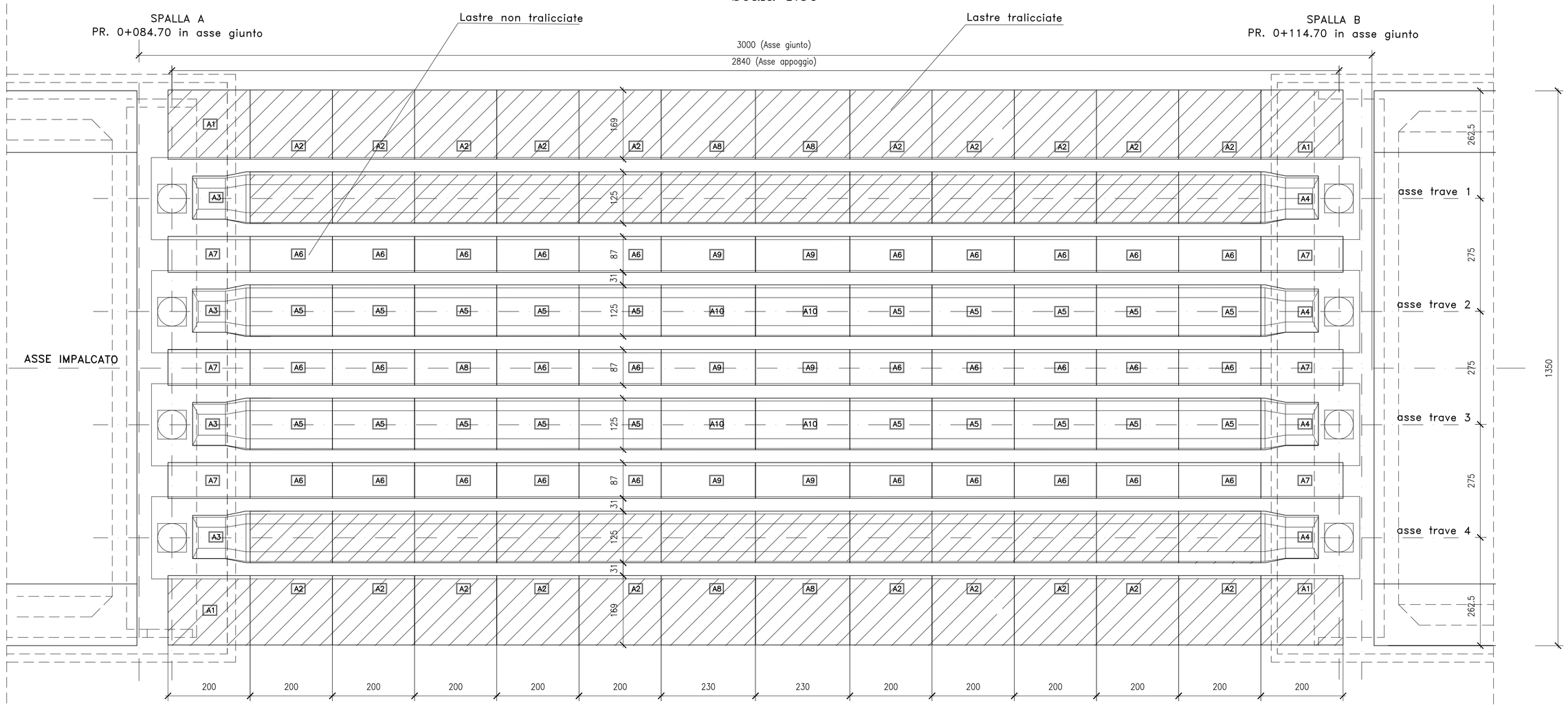

SEZIONE LONGITUDINALE
Scala 1:50

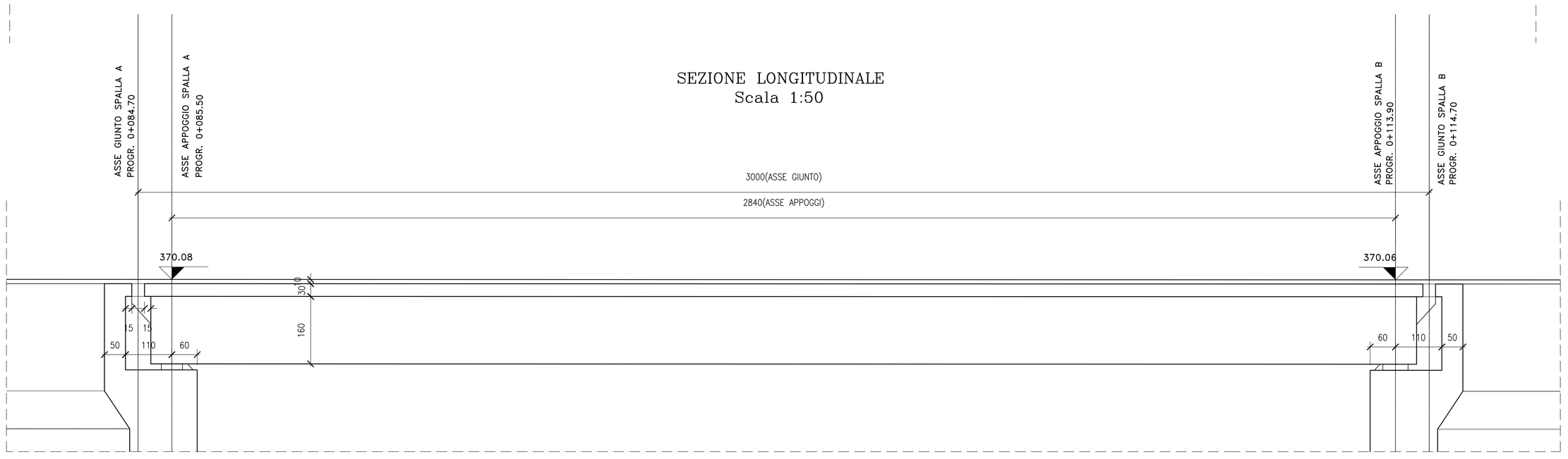

SEZIONE TRASVERSALE CORRENTE
Scala 1:50

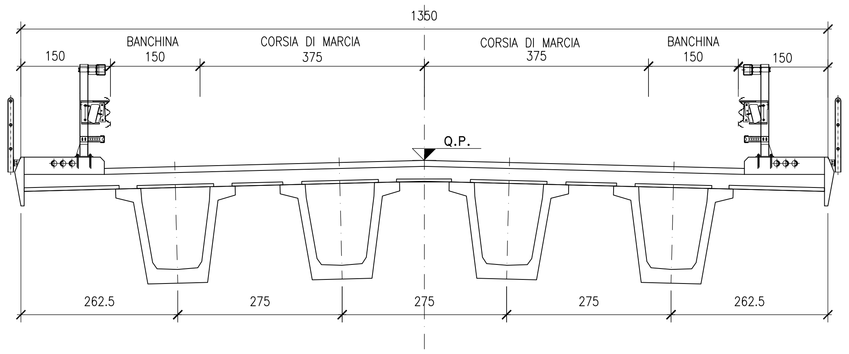

SEZIONE TRASVERSALE IN TESTATA
Scala 1:50

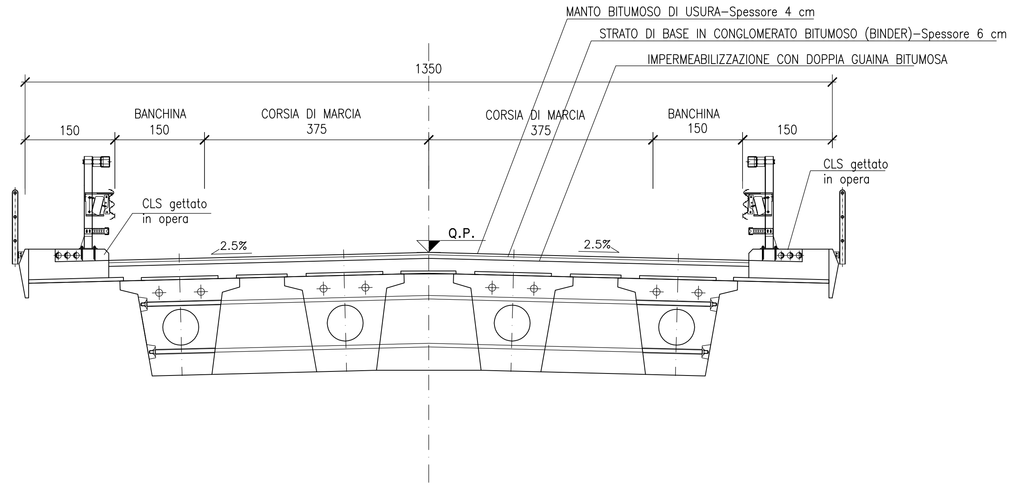

TIPOLOGIA COPPELLE

TIPO	QUANTITA'	FORMA
A1	4	
A2	20	
A3	2	
A4	2	
A5	20	
A6	30	

TIPOLOGIA COPPELLE

TIPO	QUANTITA'	
A7	6	
A8	4	
A9	6	
A10	4	

Materiali:

CALCESTRUZZO TRAVI PREFABBRICATE	Rck >=55 MPa Rckj >=45 MPa classe minima di consistenza S5 rapporto A/C <=0.40
CALCESTRUZZO SOLETTA , TRASVERSI E PREDALLE	Rck >=40 MPa classe minima di consistenza S4 rapporto A/C <=0.5
ACCIAIO PER C.A.P. TRAVE	Trefoli ø0.6" Super fptk = 1860 MPa fp(0.1)k = 1600 MPa Trattamento di stabilizzazione
ACCIAIO PER C.A.P. TRASVERSI	Trefoli ø0.6" fptk = 1860 MPa fp(0.1)k = 1600 MPa Trattamento di stabilizzazione
ACCIAIO per C.A.	FeB 44K controllato in stabilimento saldabile

PROVINCIA DI CHIETI

PROGETTO DEFINITIVO

ADEGUAMENTO DELLE S.S. 81–84
TRATTO GUARDIAGRELE–EST
INNESTO S.S. 652 "VAL DI SANGRO"

LOTTO I

RESPONSABILE PROGETTAZIONE:
Dott. Ing. Fabrizio Besozzi
Iscritto Alba Ingegneri Provincia di Roma n° 15126

I PROGETTISTI:
Dott. Ing. Fabrizio Besozzi
Iscritto Alba Ingegneri Provincia di Roma n° 15126
Prof. Dott. Ing. Marco Petrangeli
Iscritto Alba Ingegneri Provincia di Roma n° 18744
Dott. Ing. Giovanni Zallocco
Iscritto Alba Ingegneri Provincia di Roma n° 5745

COORDINAMENTO ATTIVITA' IN LOCO:
Dott. Arch. Mariano Strizzi
Iscritto Alba Architetti Provincia di Chieti n° 97

PROGETTAZIONE:
A.T.I.
mandataria
SILEC S.p.A.
Divisione Progettazione e Studi
SELPRO
mandanti
CERREGI
SERVIZI INTEGRATI DI INGEGNERIA
TECNOPROJECT

EM./RE.	DATA	DESCRIZIONE	REDATTO	CONTR.	APPROV.
A	OTTOBRE'03	EMISSIONE	FORNAINI	G.USAI	M.PETRANGELI

OPERE D'ARTE MAGGIORI
Viadotti
Viadotto Giardino
IMPALCATO IN C.A.P. – Pianta, sezioni e abaco predalles

SCALA : 1:50

CODICE IDENTIFICATIVO :

FASE/LOTTO	DOC.	OPERA/DISCIPLINA	PROGR.	REV.
D1	BB	VI01	001	A

Rapp. | Codic. | Varie | Codic. | Rio | Segnaz.Binari | Dir.Ø ø 255 | PLOTTAGGIO 1:1
PEN1 | PEN2 | PEN3 | PEN4 | PEN5 | PEN6 | PEN7 | PEN8-255

DIR. F:\Commesse\445\2Definit\10Elaborat\ FIL. FILE: D1–BB–VI01–001.DWG